B1=B2=B3=B4=B14=B15=B16=B17=B18=B19=B21=B22=B23=B24
(ESCALA 1:25)

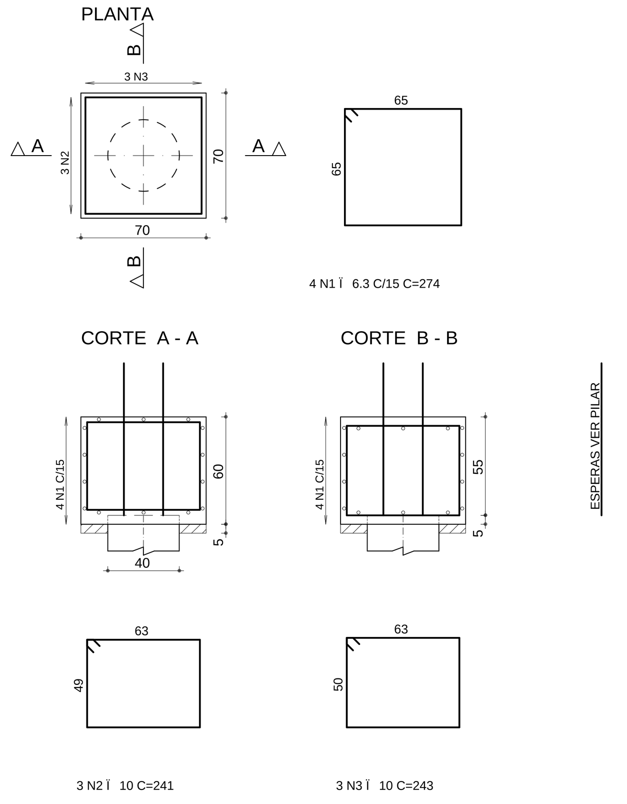

B5=B8=B9=B11=B12
(ESCALA 1:25)

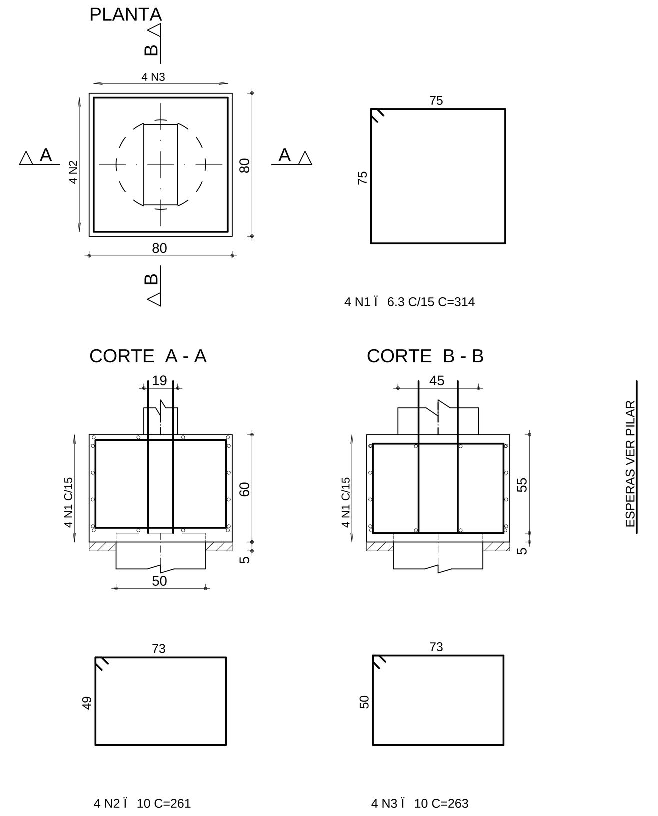

B6=B7=B10
(ESCALA 1:25)

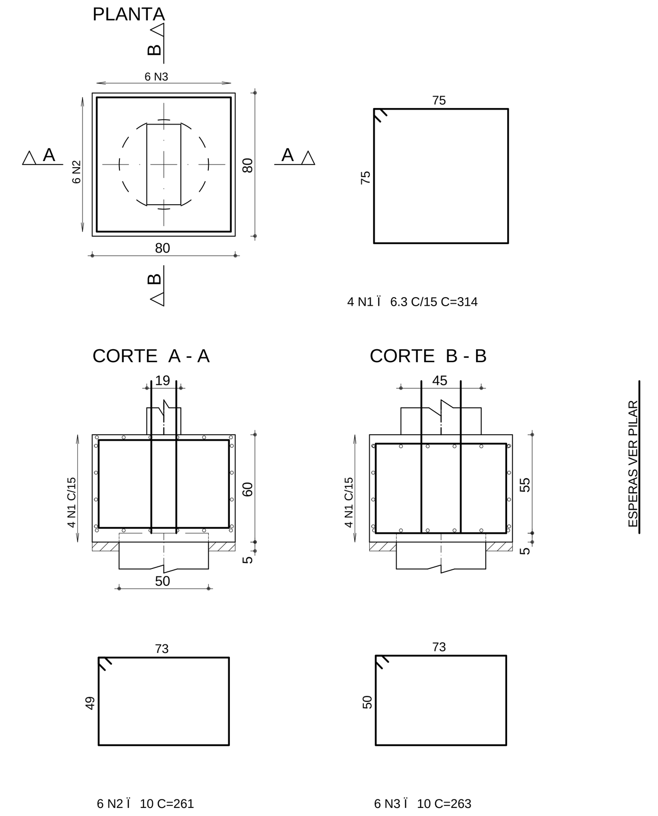

B25
(ESCALA 1:25)

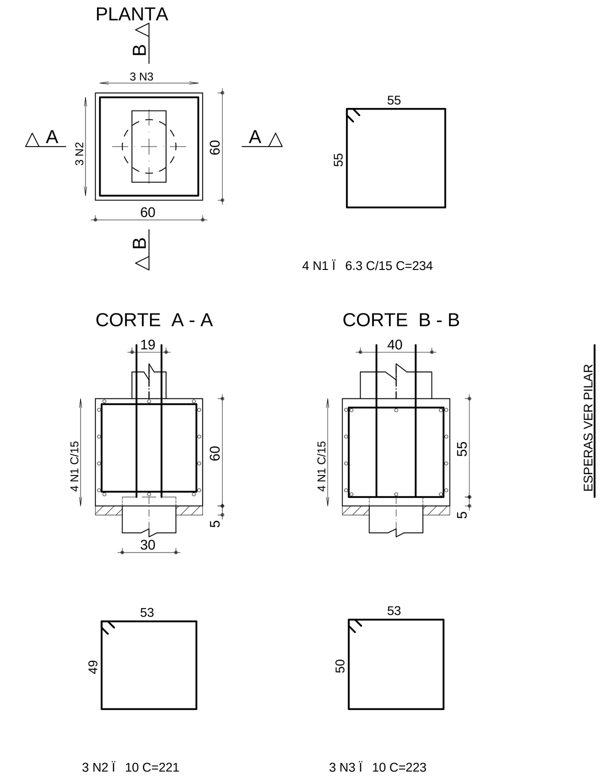

RESUMO DE A¢O			
A¢O	BIT (mm)	COMPR (m)	PESO (kg)
50A	6.3	1959	480
50A	10	906	559
50A	16	581	918
Peso Total	50A =		1956 kg

BPM6=BPM12=BPM15=BPM16=BPM17=BPM19=BPM20=BPM24=BPM26=BPM29=BPM31=BPM36=BPM43
(ESCALA 1:25)

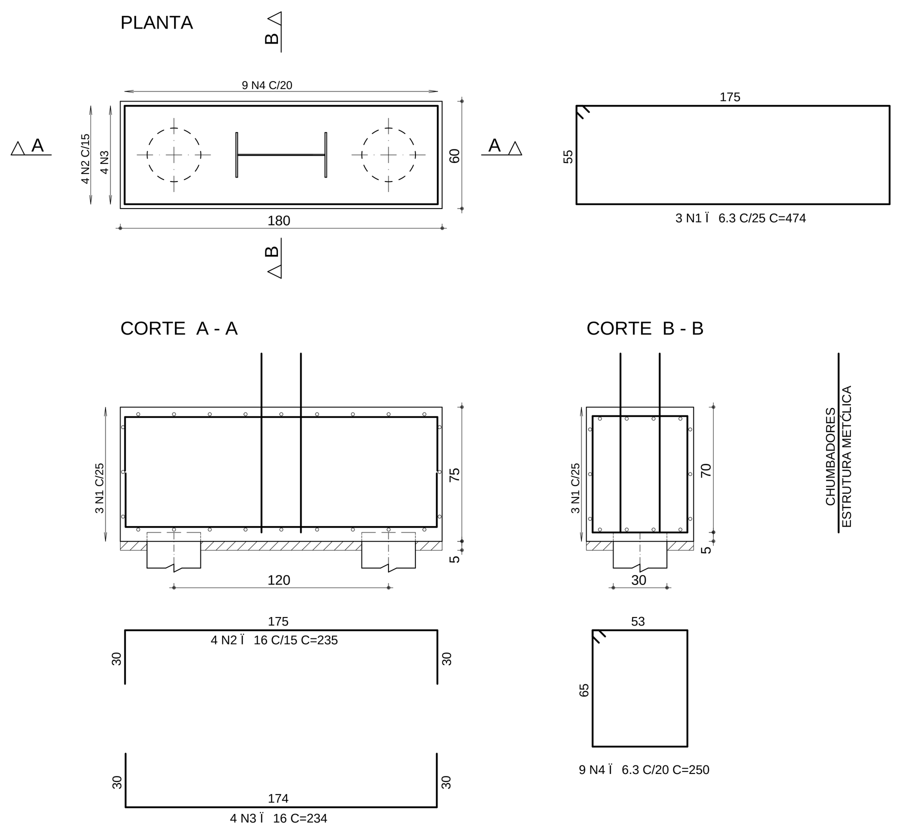

BPM7=BPM8=BPM9=BPM10=BPM11=BPM18=BPM27=BPM30=BPM37=BPM38=BPM39=BPM40=BPM41
(ESCALA 1:25)

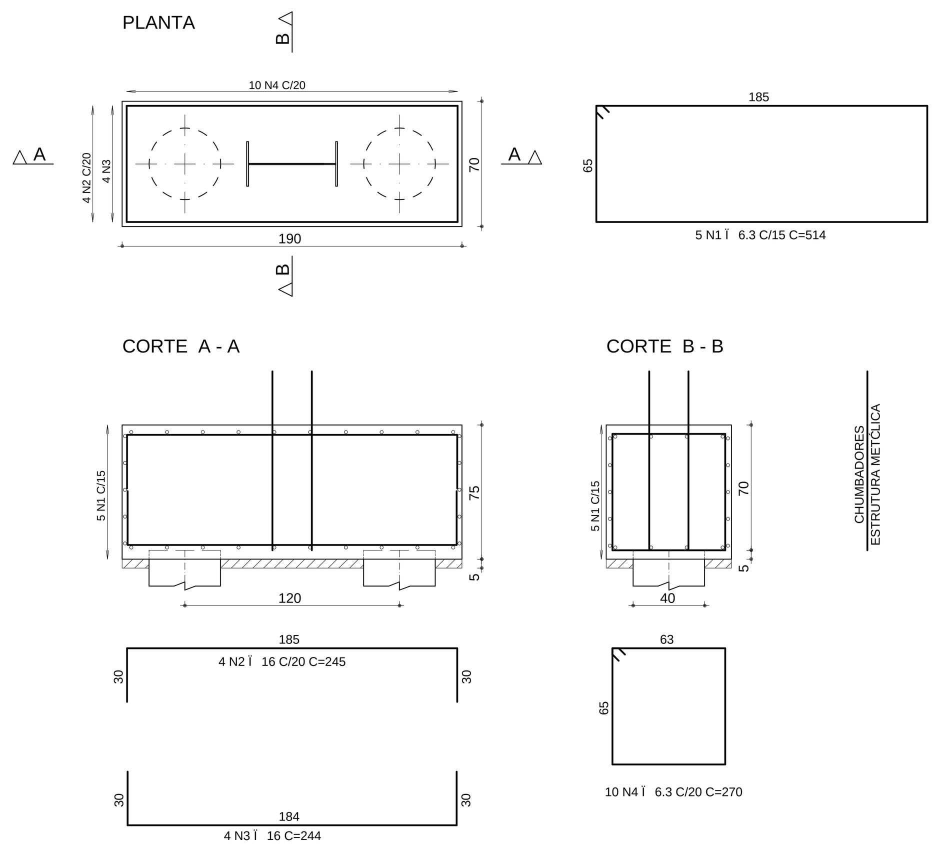

BPM21=BPM25=BPM28
(ESCALA 1:25)

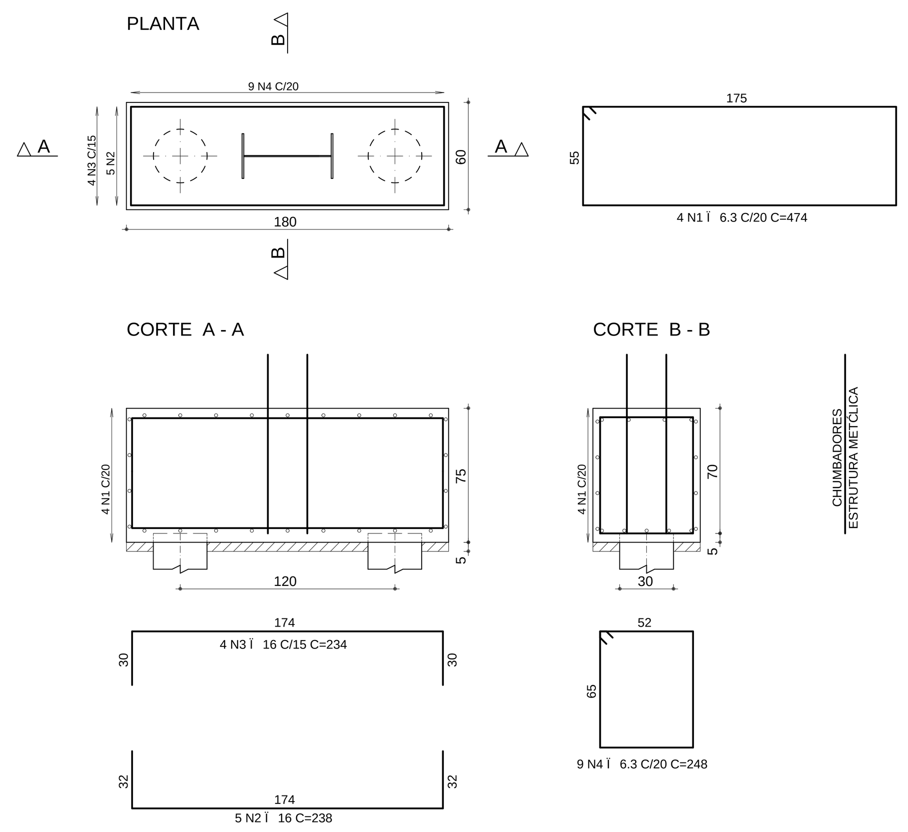

BPM42
(ESCALA 1:25)

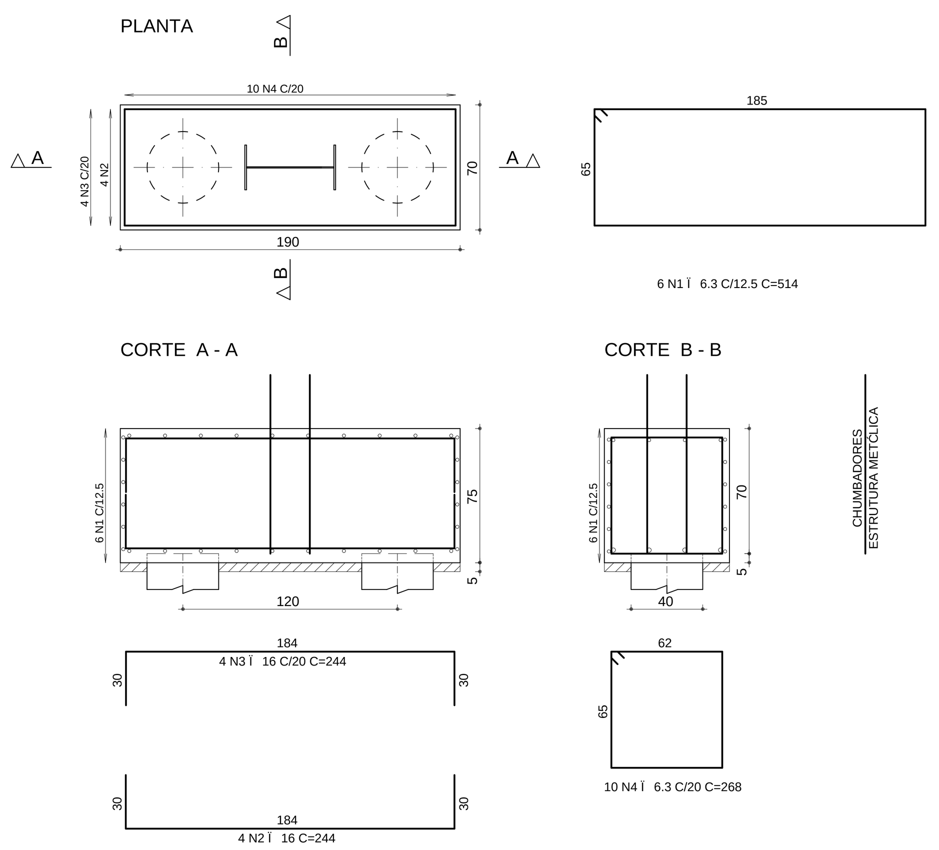

B501=B502=B503=B504=B505=B506=B507=B508=B509=B510= B511=B512=B513=B514=B515=B516=B517=B518=B522=B523= B527=B528=B529=B530=B531=B533=B534
(ESCALA 1:25)

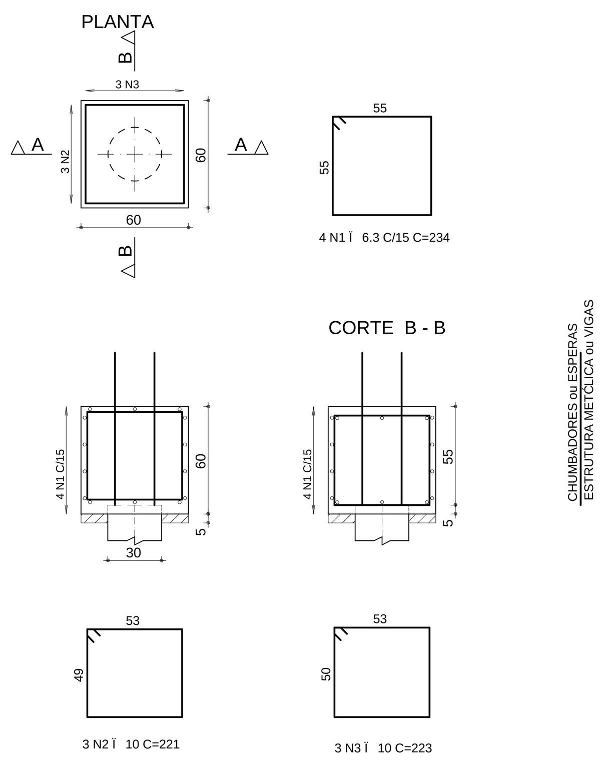

BM13a=BM32a
(ESCALA 1:25)

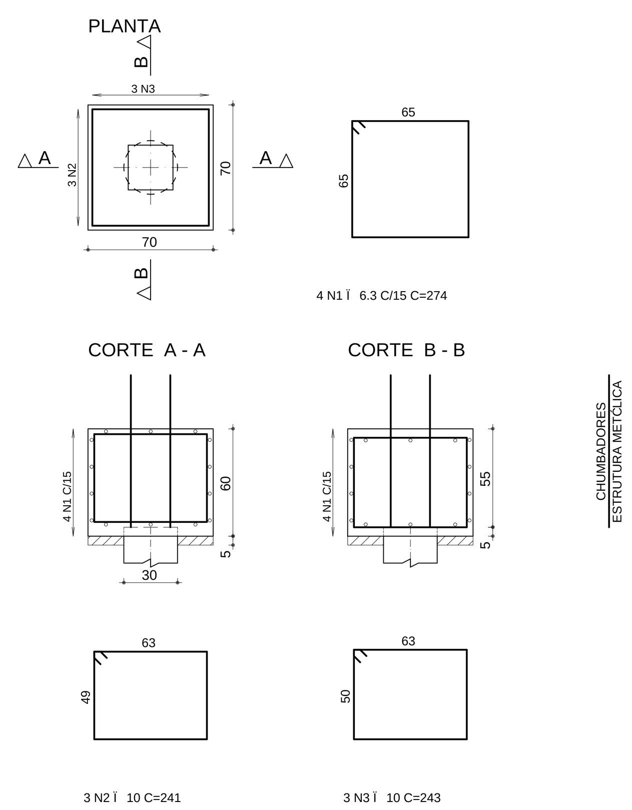

B519=B520=B521=B524=B525=B526=B532
(ESCALA 1:25)

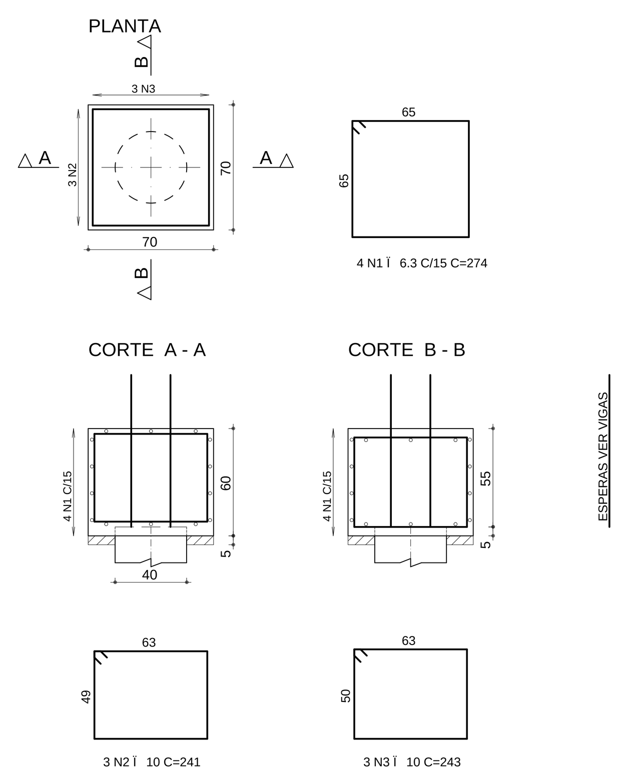

DETALHE GEN£RICO - FUNDA¢ëO PARA BLOCOS BPM
ESC.: 1:50

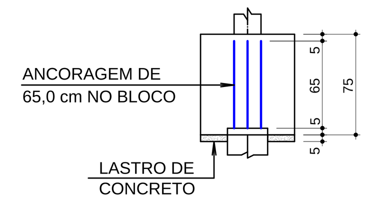

DETALHE GEN£RICO - FUNDA¢ëO PARA DEMAIS BLOCOS
ESC.: 1:50

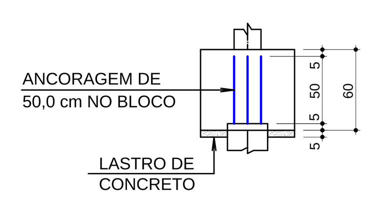

NOTAS GERAIS

1 - MEDIDAS EM CENTÓMETROS, COORDENADAS E ELEVA¢ì ES EM METROS, SALVO INDICA¢ëO EM CONTRÁRIO. ONDE HOUVER DIVERGąNCIAS ENTRE MEDIDAS E ESCALA, PREVALECE O VALOR DAS MEDIDAS.

2 - AS QUANTIDADES DE MATERIAIS CONSTANTES EM CADA PRANCHA SëO INDICATIVAS DEVENDO SER VERIFICADAS PELO RESPONSÇVEL T£CNICO PELA OBRA TANTO PARA FINS DE OR¢AMENTO COMO PARA COMPRA DE MATERIAL.

3 - DEVERÇ A CONTRATADA ANTES DA EXECU¢ëO DOS SERVI¢OS, LEVANTAR AS POSSÐVEIS DÐVIDAS DO PROJETO. TODAS AS MEDIDAS, ELEVA¢ì ES, DIMENSì ES E COORDENADAS DEVERëO SER VERIFICADAS E CONFIRMADAS NO LOCAL E, HAVENDO DIVERGąNCIAS, ESCLARECER E DEFINIR COM A FISCALIZA¢ëO.

4 - CARACTERÐSTICAS DO MATERIAIS:
- CONCRETO ESTRUTURAL: fck = 30,0 MPa;
- A¢O: CA-50/CA-60

5 - QUALQUER MODIFICA¢ëO OU DÐVIDA DEVERÇ SER IMEDIATAMENTE COMUNICADA POR ESCRITO AO PROJETISTA ESTRUTURAL.

6 - A EXECU¢ëO DA ESTRUTURA DEVERÇ SEGUIR CRITERIOSAMENTE AS RECOMENDA¢ì ES DA ABNT, PRINCIPALEMTE:
NBR 6118 - PROJETO DE ESTRUTURAS DE CONCRETO - PROCEDIMENTOS;
NBR 12654 - CONTROLE TECNOLČ GICO DE MATERIAIS COMPONENTES DO CONCRETO - PROCEDIMENTO;
NBR 12655 - CONCRETO - PREPARO, CONTROLE E RECEBIMENTO - PROCEDIMENTO;
NBR 14931 - EXECU¢ëO DE ESTRUTURAS DE CONCRETO.

7 - UTILIZAR COMO ESPA¢ADORES PASTILHAS DE ARGAMASSA DE CIMENTO E AREIA NO TRA¢O 1:3 EM VOLUME, COM RELA¢ëO ÇGUA-CIMENTO IGUAL ê DO CONCRETO ESTRUTURAL, PARA GARANTIR O RECOBRIMENTO. NO PROCESSO DE FABRICA¢ëO DOS ESPA¢ADORES CERTIFICAR-SE DA NëO UTILIZA¢ëO DE DESMOLDANTE QUE VENHA A PREJUDICAR A ADERąNCIA ENTRE O ESPA¢ADOR DE ARGAMASSA E O CONCRETO.

8 - MODIFICA¢ì ES NESTE PROJETO E SUA UTILIZA¢ëO EM OBRA DIVERSA DA ESPECIFICADA SUJEITARÇ OS RESPONSÇVEIS êS PENAS DA LEGISLA¢ëO VIGENTE.

9 - TODOS OS SERVI¢OES DE LOCA¢ëO E NIVELAMENTO DE ESTRUTURAS DEVERëO SER OBRIGATORIAMENTE ACOMPANHADOS POR TOPČ GRAFO.

IMPLANTA¢ëO

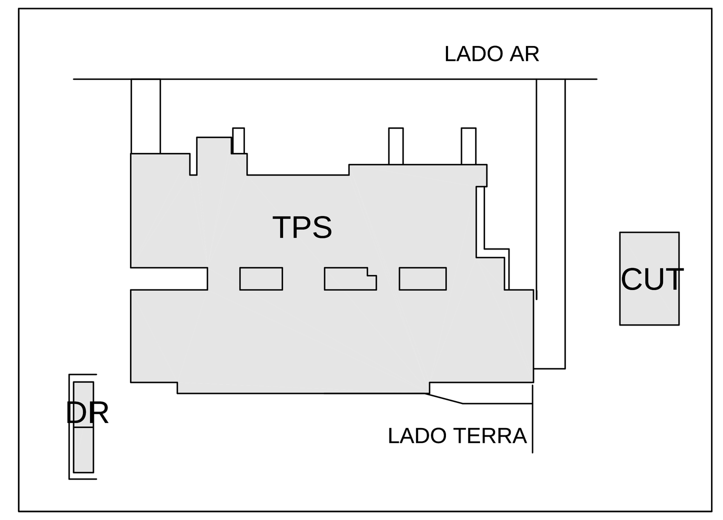

CONVEN¢ëO PARA PILARES

PILAR QUE NASCE NESTE PAVIMENTO
PILAR QUE PASSA PELO PAVIMENTO
PILAR QUE MORRE NESTE PAVIMENTO
PILAR QUE MUDA DE SE¢ëO NESTE PAVIMENTO (TRECHO VERDE CONTINUA)

NOTAS PARA IMPERMEABILIZA¢ëO - HIDROASFALTO

1 - APLICAR IMPERMEABILIZA¢ëO DE HIDROASFALTO NAS LATERAIS DOS BLOCOS E VIGAS.

2 - O HIDROASFALTO DEVE SER APLICADO COM BROXA, RODO OU VASSOURA DE PąLO MACIO.

3 - APLICAR A PRIMEIRA DEMëO DILUÐDA EM, NO MÇXIMO, 20% DE ÇGUA, APČ S A SECAGEM, APLICAR MAIS 3 DEMëOS CRUZADAS, PURAS, COM APROXIMADAMENTE 1,5 mm DE ESPESSURA CADA UMA, SEMPRE AGUARDANDO A SECAGEM DA DEMëO ANTERIOR.

4 - APLICAR COM TEMPO ESTÇVEL.

5 - A IMPERMEABILIZA¢ëO DEVE SER PROTEGIDA DOS RAIOS SOLARES E DO TRÇFEGO DE PESSOAS E DE VEÐCULOS.

6 - AGUARDAR 7 DIAS PARA FAZER A ÐLTIMA DEMëO DE HIDROASFALTO.

NOTAS SOBRE OS TIPOS DE LAJES E VIGAS

1 - AS LAJES SëO MOLDADAS NO LOCAL E ARMADAS CONVENCIONALMENTE COM ARMADURA FROUXA (A¢O CA-50 e CA-60)

2 - AS VIGAS SëO MOLDADAS NO LOCAL E ARMADAS CONVENCIONALMENTE COM ARMADURA FROUXA (A¢O CA-50 e CA-60)

NOTAS PARA CONTRAFLECHAS

1 - NëO HÇ NECESSIDADE DE CONTRAFLECHAS EM VIGAS E LAJES.

CARGAS ADOTADAS

1 - DIVISČ RIAS:
1.1 - DIVISČ RIAS LEVES: 0,05 tf/m|
1.2 - DIVISČ RIAS C/ VIDRO: 0,07 tf/m|
1.3 - ALVENARIAS: 1,40 tf/m|

2 - CARGAS DISTRIBUÐDAS:
2.1 - RESERVATČ RIO: PERM.: 0,05 tf/m| E ACID.: 0,10 tf/m|
2.2 - BARRILETE: PERM.: 0,30 tf/m| E ACID.: 0,70 tf/m|
2.3 - T£RREO: PERM.: 0,15 tf/m| E ACID.: 0,50 tf/m|

REV	DATA	TIPO	POR	DESCRI¢ëO DAS REVISì ES
10				
09				
08				
07				
06				
05				
04				
03				
02				
01	22/01/21	B	MANOEL	CORRIGIDAS DIMENSì ES DO BLOCO BM13a=BM32a
00	21/01/21	B	MANOEL	EMISSëO INICIAL

EMISSì ES

TIPO DE EMISSëO			
	(A)PREMILINAR	(C)PARA COTA¢ëO	(E)CONFORME CONSTRUÐDO
	(B)PARA APROVA¢ëO	(D)PARA CONSTRU¢ëO	(F)VERSëO FINAL

SAC/PR-BB-LOTE 00

Traçado eng eletrica — Consórcio Traçado-Engelétrica | Reforma e ampliação Aeroporto de Passo Fundo

	RESPONSÇVEL	DATA
APR.	Rodrigo Costa da Silveira	21/01/21
DES.	Manoel Ignßcio Xavier Filho	21/01/21
VER.	Rodrigo Costa da Silveira	21/01/21

RESPONSÇVEL T£CNICO: RODRIGO COSTA DA SILVEIRA — NÚCREA/CAU: CREA 120155/RS
ESPECIALIDADE: ESTRUTURAS
CONTRATO NÛ 039/2018

FISCAL	CREA/CAU	DATA	ASSINATURA

PASSO FUNDO - RS - SBPF

DESCRI¢ëO
PROJETO DE ESTRUTURAS
TPS
BLOCOS
FUNDA¢ì ES

ESCALA	N.PROJ	NUM.	REV.
Indicada	AER-PFB-EST-PE-TPS-04-PDF-R01	04	01

ESTA PLANTA SOMENTE PODERÇ SER UTILIZADA SE PLOTADA COLORIDA A PARTIR DE UM ARQUIVO NO FORMATO PDF

CONSTSUL ENGENHARIA LTDA PL AER-PFB-EST-PE-TPS-04-PDF-R01.PLT 22/01/2021 16:34:42
Tamanho Superior: ISO A0 (paisagem)